GMK-Steuerung 24VDC für Kolbenpumpe GMK-A

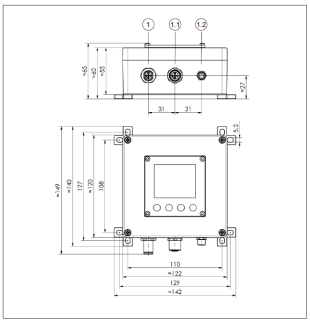

Artikelnummer	AK198011
Modell	GMK-Steuerung 24VDC

Technische Spezifikationen
WOE-Steuerung 24VDC
für Kolbenpumpe GMK-A

- 2,4" Farb-Dispaly
- 4 Tasten Bedieunung
- interne und externe Füllstandsüberwachung
- Gehäusegröße: 122x120x55
- Gehäusematerial: ABS

Beschreibung
Die Steuerung dient zur Ansteuerung der Kolbenpumpe GMK-A und ist die perfekte Ergänzung Ihrer Zentralschmieranlage.
Sie ist in der Lage, die Pumpe zeit- sowie lastabhängig ein- bzw. auszuschalten.
Ferner kann die Steuerung den Füllstand, die Funktion des Pumpenmotors,
die richtigeAnbringung der Kartusche sowie den maximalen Motorstrom überwachen.
Als Schnittstelle zu einem übergeordneten System kann ein Sammelalarm (drahtbruchsicher)
und der Schmierstatus (Motoraktiv) abgegriffen werden.
Die Steuerung muss über eine externe"Freigabe" oder externe "Maschinenimpulse" gestartet werden.

Technische Daten

Gewicht kg	0
VPE	1
Spannung	24 VDC

Änderungen und Irrtümer vorbehalten. Abbildungen ähnlich 05.05.2024 16:01